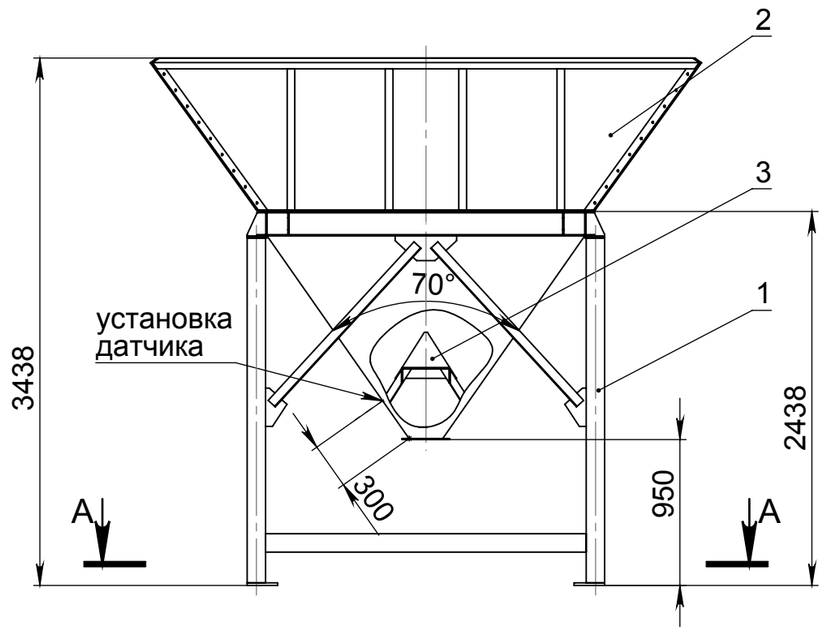

A-A (1 : 40)

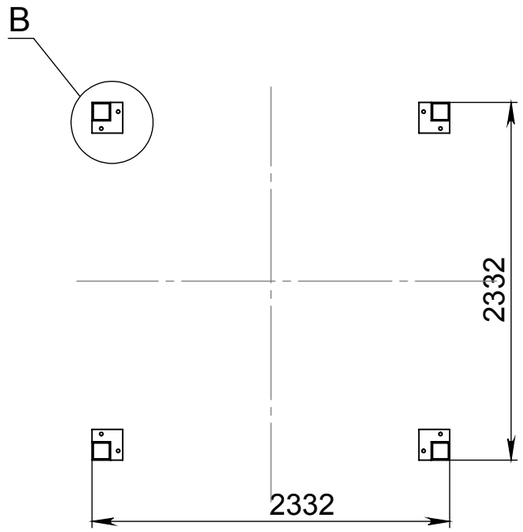

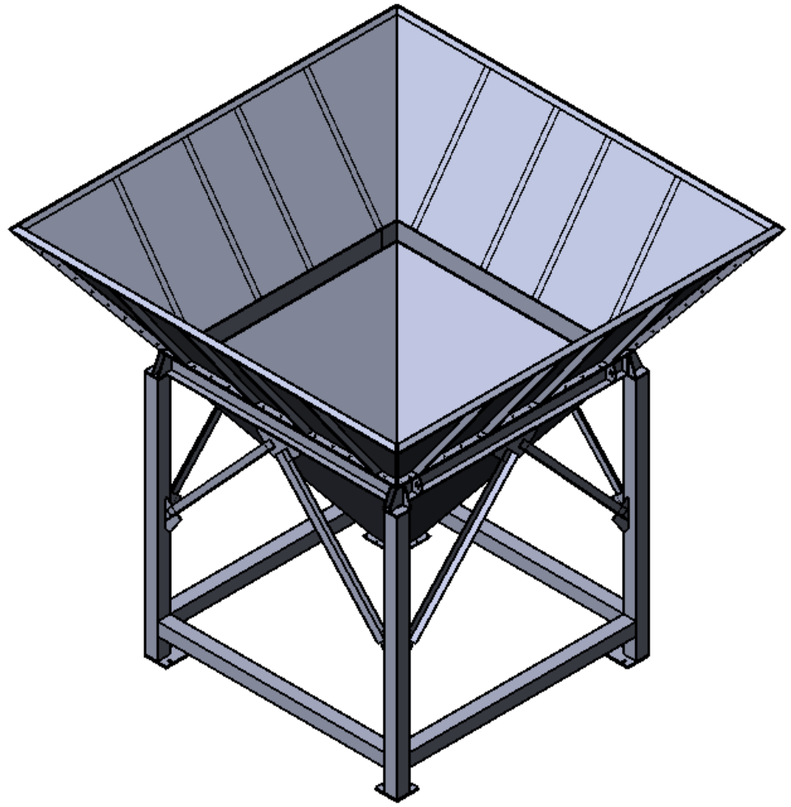

B (1 : 10)

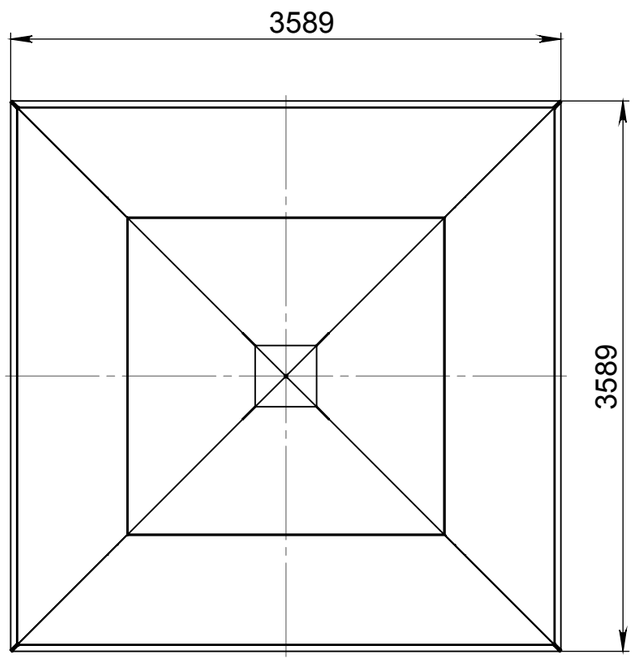

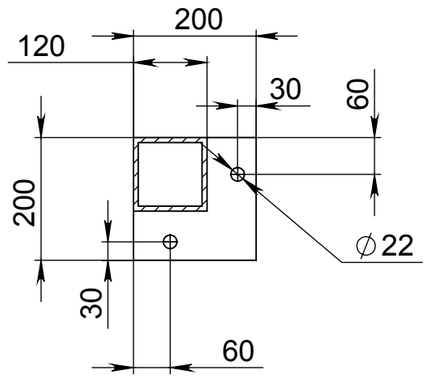

Изм.	Лист	№ докум.	Подп.	Дата	Приемный бункер ПБ 10000	Лит.	Масса	Масштаб
Разраб.								
Пров.						Лист 1	Листов1	
Т. контр.								
Н. контр.						ООО "Строймеханика"		
Утв.								

Справ. №

Подп. и дата

Инв. № дубл.

Взам. инв. №

Подп. и дата

Инв. № подл.

Копировал

Формат А3