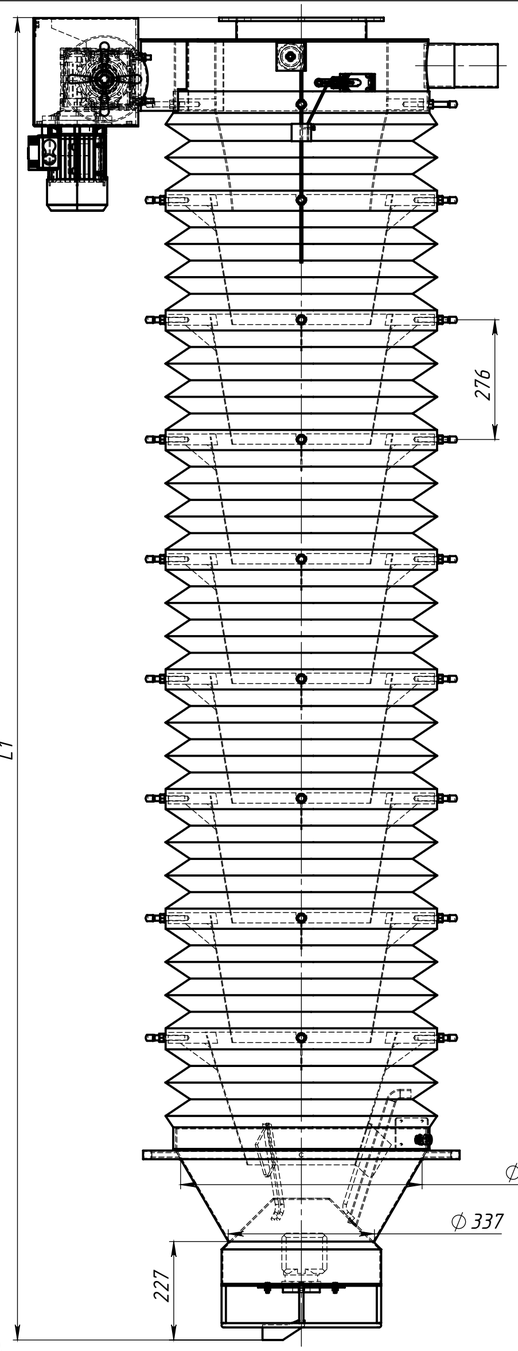

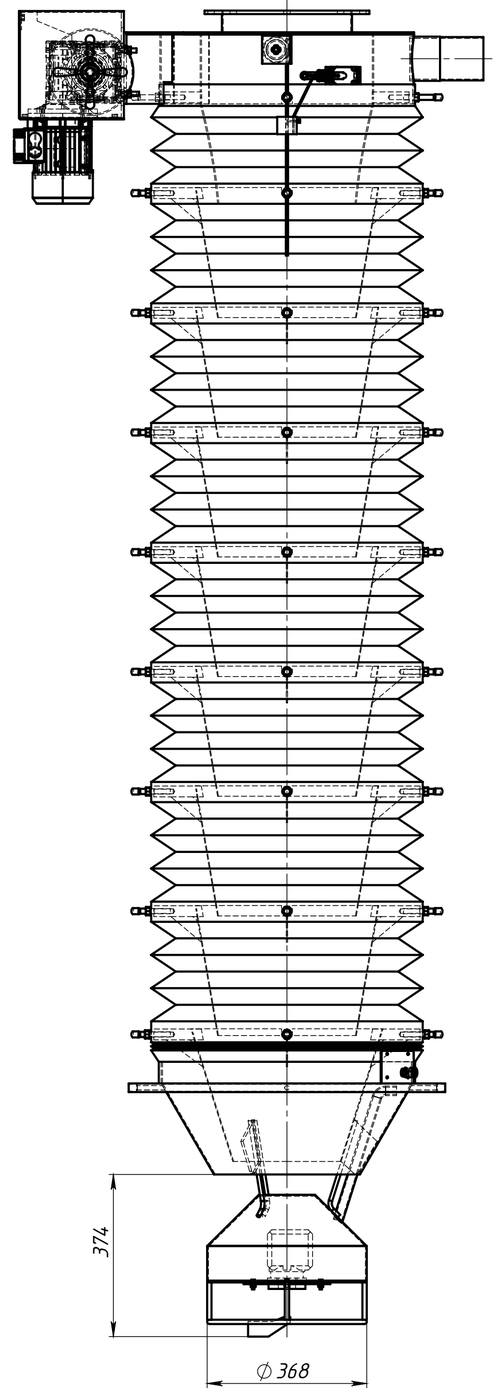

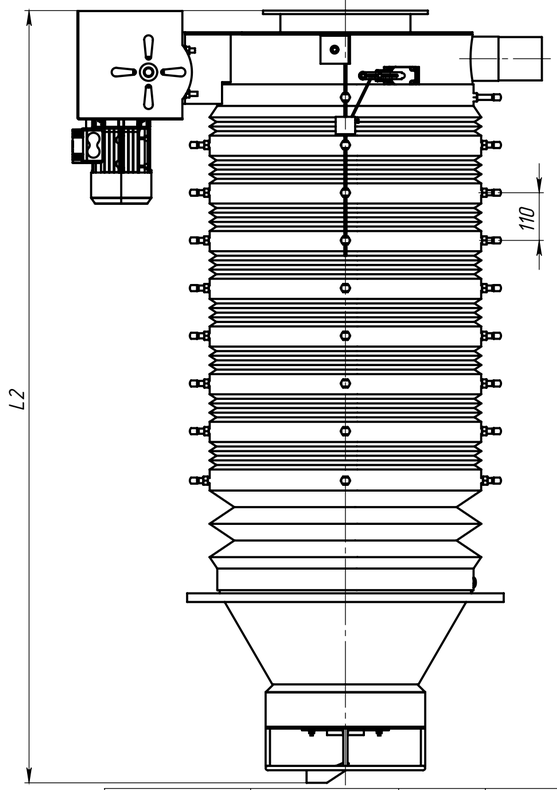

Маркировка	Кол-во конусов	Длина L1	Длина L2	Длина гофрорукава
ТЭС 1000/1	1	1394	1121	782
ТЭС 1000/2	2	1670	1231	1058
ТЭС 1000/3	3	1946	1341	1334
ТЭС 1000/4	4	2222	1451	1610
ТЭС 1000/5	5	2498	1561	1886
ТЭС 1000/6	6	2774	1671	2162
ТЭС 1000/7	7	3050	1781	2438
ТЭС 1000/8	8	3326	1891	2714
ТЭС 1000/9	9	3602	2001	2990
ТЭС 1000/10	10	3878	2111	3266
ТЭС 1000/11	11	4154	2221	3542
ТЭС 1000/12	12	4430	2331	3818
ТЭС 1000/13	13	4706	2441	4094
ТЭС 1000/14	14	4982	2551	4370
ТЭС 1000/15	15	5258	2661	4646
ТЭС 1000/16	16	5534	2771	4922
ТЭС 1000/17	17	5810	2881	5198
ТЭС 1000/18	18	6086	2991	5474
ТЭС 1000/19	19	6362	3101	5750
ТЭС 1000/20	20	6638	3211	6026

A

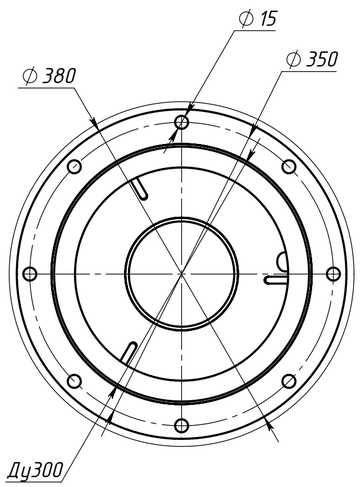

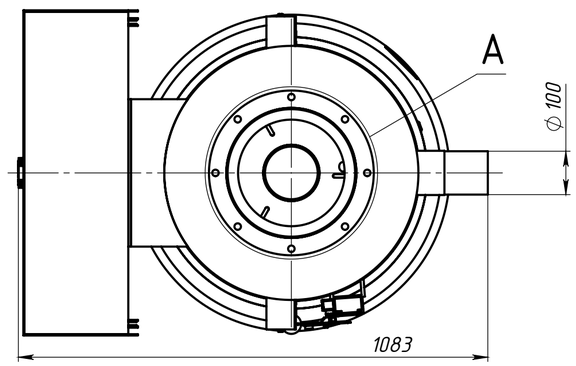

Изм.	Лист	№ докум.	Подп.	Дата
Разраб.				
Пров.				
Т. контр.				
Н. контр.				
Утв.				

ТЭС-1000 JETPACK

Телескопический загрузчик

Лит.	Масса	Масштаб

Лист 1 | Листов 1

ООО "Строймеханика"

Перв. примен. | Справ. № | Подп. и дата | Инв. № дубл. | Взам. инв. № | Подп. и дата | Инв. № подл.

Копировал | Формат А3 | Копировал | Формат А2